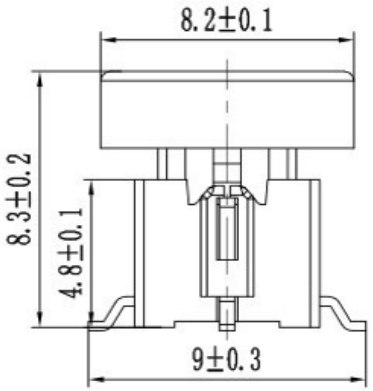

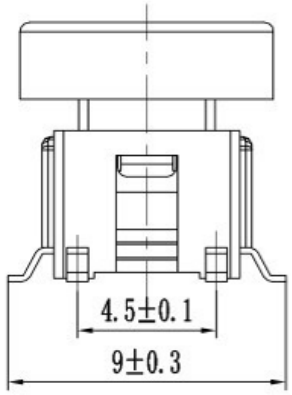

元件面孔位图

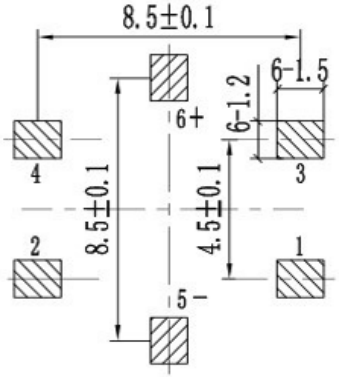

电原理图

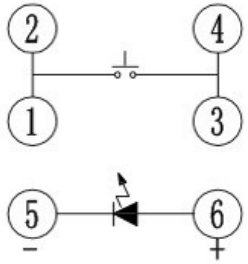

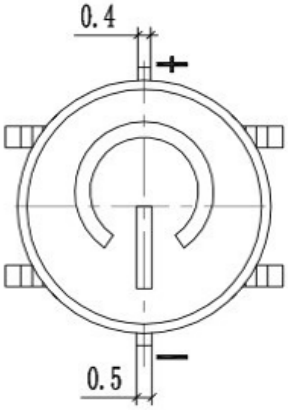

轻触开关主要技术指标： Main Specifications:

气候等级 Climate Grade	额定值 Rated Values	接触电阻 Contact Resistance	耐电压 Dielectric Strength	绝缘电阻 Insulation Resistance	动作力 Operating Force	寿命 Life	盐雾试验 Salt mist. Test
-25℃ 至 +75℃	30V DC,30mA	≤0.05Ω	250V AC	≥100MΩ	260gf±50gf	10W times	12±1 hours.

序号	零件料号	名称	材料	数量	镀层/颜色	备注
5	———	LED灯		1	透明	借用A0645蓝光
4	———	按钮	PA66	1	瓷白	借用A0640
3	———	弹片	不锈钢 t=0.06	2	Ag	借A0630(6X6防水)
2	———	塑座	PA66	1	黑色	借用A0640
1	———	卡件	H62-Y1 t=0.3	1	Ag	借用A0640

广东科斯达开关厂

变更单号	版本	日期	内容描述	变更	审核	批准	未注公差	
							>20~	±0.15
							>10~20	±0.10
							>5~10	±0.05
———	A/0	———	———	———	———	———	~5	±0.03

带灯轻触外形图

设计	易光明	18.06.02	产品型号
审核	张厚富	18.06.02	
批准	张厚军	18.06.02	产品料号 6×8.3H 电源圆帽蓝灯260g10W贴9长
比例	5:1	单位 mm	页码 1 OF 1 A4