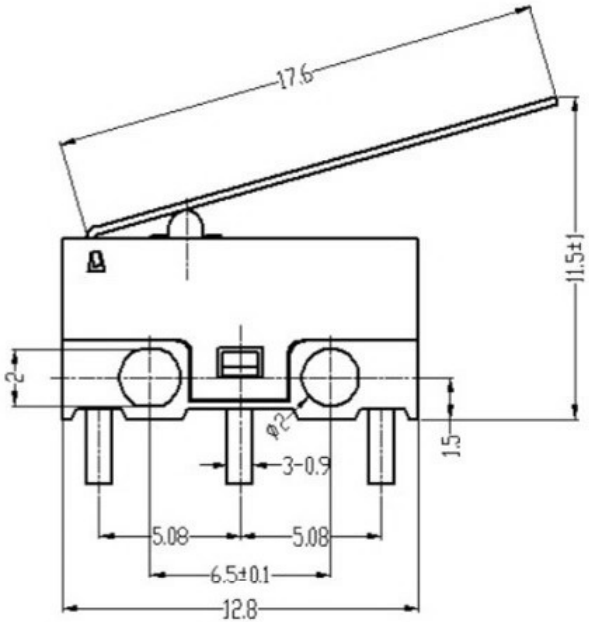

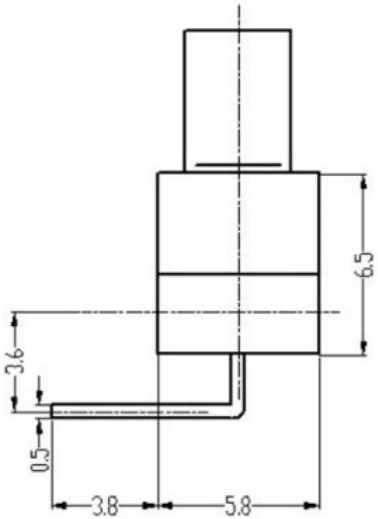

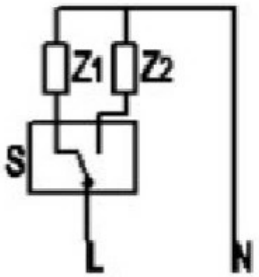

开关技术特性(Switch technical Characteristics)：

项目（ITEM）	技术参数（technical parameter）		特性值（Value）
1	电气额定值（Electrical Rating）		10(1.5)A/16(3)A/10(3)A 250VAC
2	接触电阻（Contact Resistance）		≤50mΩ(初始值 Initial value)
3	绝缘电阻(Insulation Resistance)		≥100MΩ(500VDC)
4	耐压强度（Dielectric Voltage）	同极不相接端子间（between non-connected terminals）	1500V/0.5mA/60S
		端子与外壳或非载流金属零件之间(between terminals and the metal frame)	3000V/0.5mA/60S
5	电气寿命(Electrical Life)		≥10000 cycles
6	机械寿命(Mechanical Life)		≥100000 cycles
7	工作温度（Operating Temperature）		0～125℃
8	操作频率（Operating Frequency）		电气（electrical）:15 cycles 机械（Mechanical）:60 cycles
9	抗振动（Vibration Proof）		振动频率（Vibration Frequency）：10～55HZ; 振幅（Amplitude）：1.5mm; 三向（Three directions）:1H
10	可焊性(Solder Ability)：超过80%的浸锡面积被焊料所覆盖(More than 80% of immersed part shall be covered with solder)		焊接温度(Soldering Temperature)：235±5℃ 浸渍时间(Immersing Time)：2～3S
11	耐焊接热（Solder Heat Resistance）		自动焊接（Dip Soldering）：260±5℃ 5±1S 手工焊接（Manual Soldering）：300±5℃ 2～3S
12	安全认证（Safety Approvals）		UL、CSA、VDE、ENEC、TUV、CE、CQC
13	测试条件（Test Conditions）		环境温度（Ambient Temperature）：20±5℃ 相对湿度（Relative Humidity）：65±5%RH 大气压（Air Pressure）：86～106KPa

NO.	PARTS	MATERIALS	Q'TY	
8				
7				
6				
5	SPRING	SUS	1	NATURAL
4	CAM STICK	SUS	1	NATURAL
3	CASE	PA66/BRASS STRIP	1	GREY/Ag PLATED
2	COVER	PA66	1	BLACK
1	KNOB	PA66/PBS C5210R-EH	1	WHITE/Ag CLAD

TOLERANCE UNLESS SPECIFIED
WITHIN 1.5mm : ±0.1mm
OVER 1.5mm : ±0.2mm

ISSUE	DATE	DESCRIPTIONS OF REVISION	APPD.
A	2012-8-13	初 版	

TITLE : Miocro Switch
UNIT : mm
DRWG NO.:
MODEL:
SCALE: 5:1

DWN.		2012-8-13
CHK'D		2012-8-13
APPD.		

广东科斯达开关厂