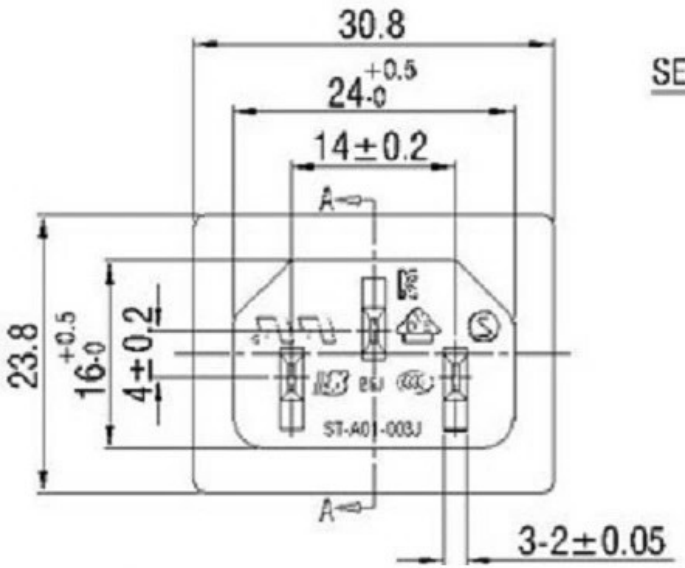

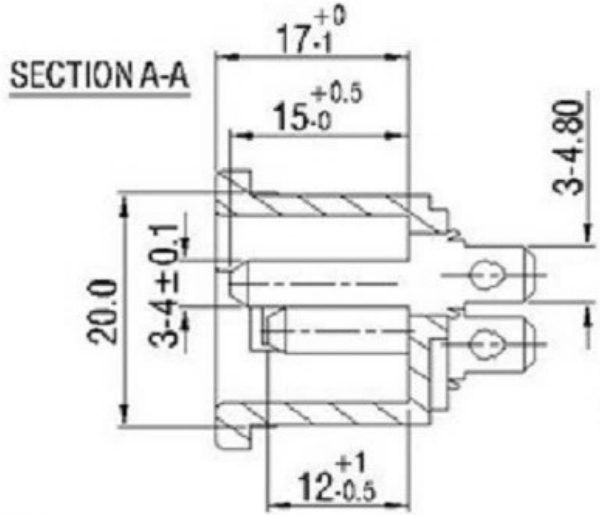

SPEC:

A. Material:

1. Housing: PA66(HP)
2. Terminal: COPPER ALLOY, TIN PLATED

B.Electrical Characteristics:

1.Rating: 15A 250V~ (UL,CUL)
10A 250V~(CCC,VDE,SEMKO,KC)

2.Electric Strength: AC 2,000 V FOR ONE MINUTE

3.Insulation Resistance: 100MΩ MIN, AT 500V DC

C.Approvals:

UL, CUL, CCC, VDE, SEMKO,KC

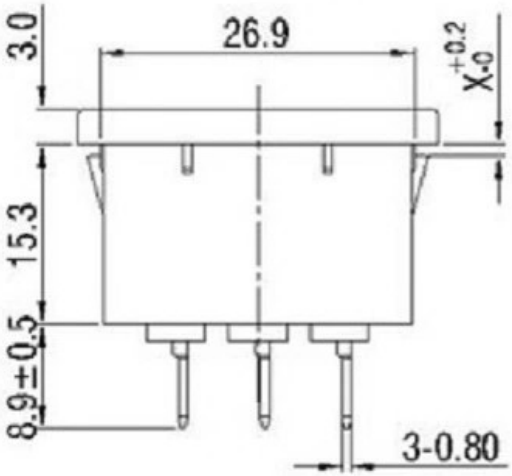

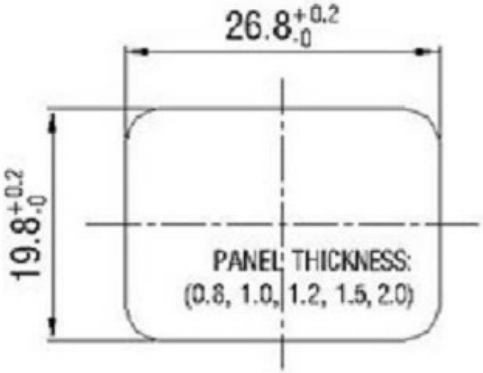

PANEL CUT-OUT

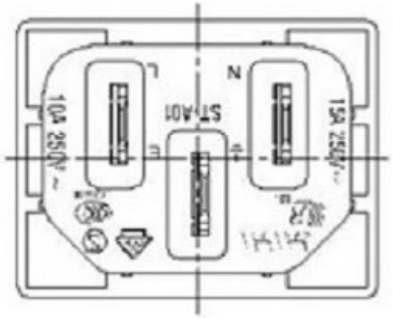

Part No.:	DIM. X
ST-A01-003JY(0.8HP)	0.9
ST-A01-003JY(1.0HP)	1.0
ST-A01-003JY(1.2HP)	1.3
ST-A01-003JY(1.5HP)	1.6
ST-A01-003JY(2.0HP)	2.1

REV.	DATE	REVISION DESCRIPTION	ISSUE

普通公差
COMMON TOLERANCE :

UP TO 5	±0.20
ABOVE 5 TO 30	±0.30
ABOVE 30	±0.50
ANGULAR	±5°

广东科斯达电子科技有限公司
Guang dong Keside Electronic Technology Co., Ltd.

单 位 UNIT	mm	投 影 PROJECTED		品 名 PRODUCT NAME	AC power socket		
绘 图 DRAWN BY	林晓良	核 对 CHECKED BY	张 平	型 号 MODEL NO.			
日 期 DATE	19. 08. 12	核 准 APPROVAL BY	周培雷	料 号 PART NO.	KSD-AC JACK		