DATE	DR.BY	ECN.NO.	DESCRIPTION	MARK	VER.
18/12'06			NEW DWG		A0

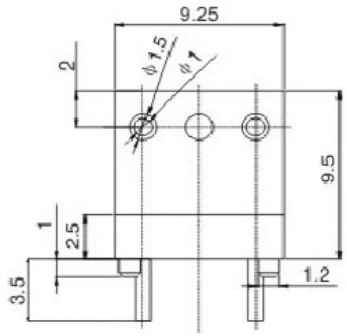

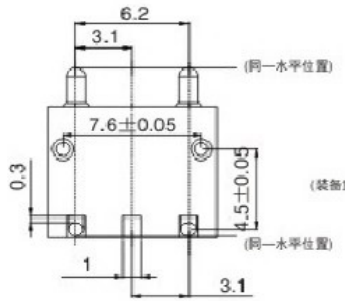

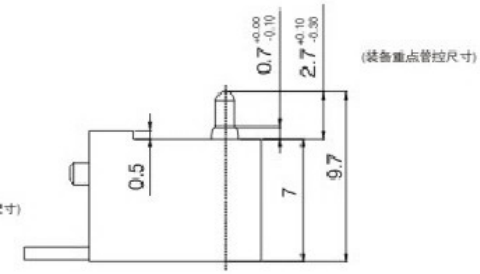

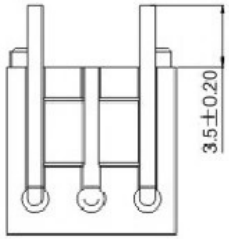

1.MATERIAL

1-1 CONTACT PIN: COPPER ALLOY
1-2 SOLDER PAD: COPPER ALLOY
1-3 SPRING: SWP-B,PIANO WIRE OR EQUIVALENT
1-4 HOUSING: HIGH-TEMP.RESIN RATED, UL-94V-0,BLACK

2.MECHERCAL SPECIFICATION:

2-1 CONTACTFORCE(PER CONTACT): 90±20gf AT 1.0mm WORKING HEIGHT
2-2 MAXMUM FULL STROKE: 2.0mm
WORKING HEIGHT: 1.0mm
2-3 DURABILITY: 10,000 CYCLES

3.ELECTRICAL SPECIFICATION:

3-1 RATED VOLTAGE(PER CONTACT): 12 VOLTS MAX.
3-2 RATED CURRENT(PER CONTACT): 2 AMPS MAX.
3-3 CONTACT RESISTANCE: 30 MILLIOHMS MAX.

1. 材料和电镀
   接触头为（斜头）黄铜合金（C3604），镀镍50-70μ″镀 金1μ″
   导管为黄铜合金(C3604)，镀镍50-70μ″镀金1μ″
2. 塑胶材质
   PA46+30%玻纤
3. 弹力：120g±10%
4. 持续工作电流：1A
5. 工作电压：12V AC/DC
   接触电阻：30mOhm Max
6. 使用寿命：20000次
7. 工作温度计：-40℃ - 80℃ 90% R.H.Max
8. 中性盐雾测试24小时无锈蚀

-TOLERANCES- UNLESS OTHERWISE SPECIFIED 公差参考表				广东科斯达开关厂					
				TITLE: 产品品名：POGO PIN					
X.	±0.10	X°.	±2.00°	APPD: 核准：	PRODUCT NO: 产品料号：				
X.X	±0.05			CHECK: 校对：	DATE	SCALE	UNIT	TYPE	PAGE
X.XX	±0.02	X.X°	±1.00°	DRAW: 绘图： 王芬利	2016.11.21	1:1	mm	CD	1/1
X.XXX	------								