母头：

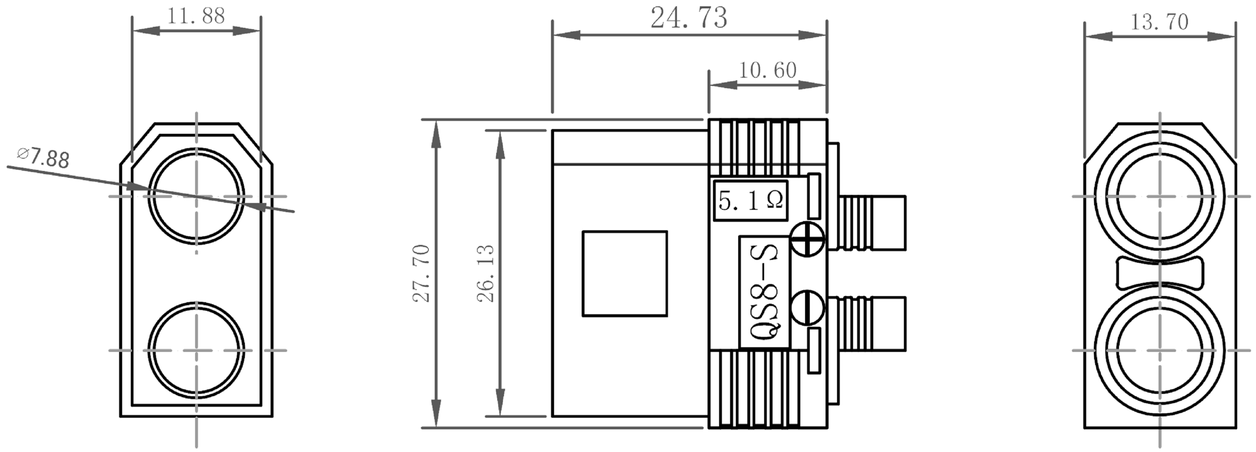

护套：

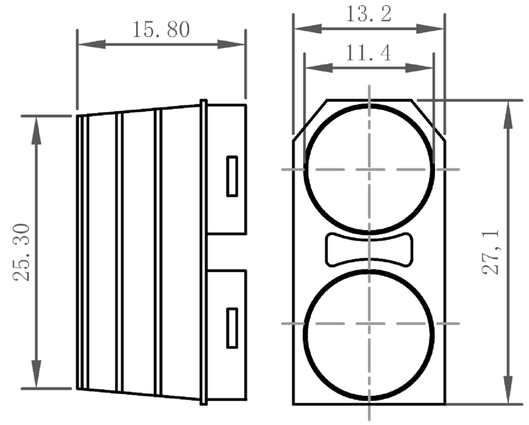

公头：

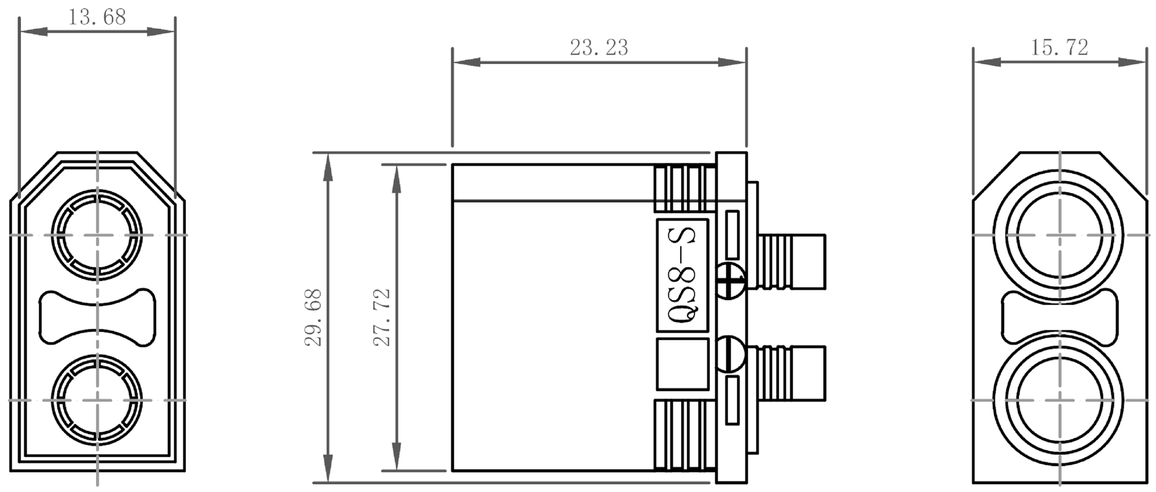

技术参数：

遥控飞机/汽车移动电源充电插头 QS8-S,遥控飞机/汽车移动电源防火花插头

产品型号：QS8-S　　产品颜色：黑色　蓝色
瞬时电流：180A　　额定电流：110A
接触电阻：0.51mΩ　　额定电压：DC 500V
阻燃等级：UL94 V0　　推选应用：电池 控制器 充电器
金属材质：铜镀金　　推选线规：6AWG-10AWG
绝缘材质：PA　　工作温度：-20° C to 120° C
推选使用次数：1000 TIMES

REV.	CHANGE	DATE

广东科斯达电子科技有限公司
GUANG DONG KE SI DA ELECTRONIC TECHNOLOGY CO., LTD.

UNIT	SCALE	VERSION	
MM	FREE	A0	SIZE:A4

ALL DIMENSIONS ARE IN MM. UNLESS OTHERWISE SPECIFIED. TOL. ARE: (ON DECIMAL PLC) ±0.5
.X (DECIMAL PLC) ±0.10
.XX (DECIMAL PLC) ±0.05
X, (NO DECIMAL PLC) ±1,
XX, (1. DECIMAL PLC) ±0.20,

序号	料号	品名	规格	QYY

客户确认 user		核 准 Approve	D.H.M	审 核 Checking	Z.M.M	绘 图 Drawing	C.Z.Q 16/11/10	CODE: ZS-QS8-S 防打火插头	规格描述 DESCRIPTION	